KE 總代理
嘉儀企業股份有限公司
成立於1968年，每個細節都用心，每個環節都關心
總公司：台北市民生東路三段2號6樓　TEL:(02)2502-7256
服務專線：台北(02)2627-2199 ·新竹(03)553-4998 ·台中(04) 2472-0886
台南(06)201-4201 ·高雄(07)310-2988

嘉儀企業電器產品系列：

德國LIEBHERR利勃冰箱	美國JENN-AIR尊爵冰箱
德國Miele精品家電	美國MAYTAG美泰克家電
德國嘉儀HELLER電暖爐	義大利ARISTON阿里斯頓家電
瑞士IQAIR空氣清淨機	義大利FABER抽油煙機

09106

義大利 ARISTON 乾衣機

使用說明書 AS60V

安全注意事項

- 本機器規格為220V 60HZ，安裝時請務必接地線。
- 請注意，本機安裝位置勿太靠近火爐、電熱器、瓦斯爐等，以免發生危險。
- 本機器為家用型烘乾機用途，非商業用。
- 本機安裝於檯面下時，請注意散熱，需於上方保持10mm，二側需留15mm空間，機器背面出風口確保無東西阻隔。
- 本機排風管長度勿超過2.4m，且需經常保持管內順暢，避免棉絮阻塞或讓水管壓扁。
- 安裝本機時請勿使用延長線。
- 為安全起見，請勿讓孩童於機器內或機器旁玩耍。
- 若機器電源線損壞時，必須由製造廠或其服務處人員更換，以避免發生危險。
- 當本機接壁排風時，風管應儘量取直並傾斜接壁排風口(如圖1)。若無接壁排風時，排風管應直接朝下(如圖2)，以避免溫氣直接放於室內或倒入機器。

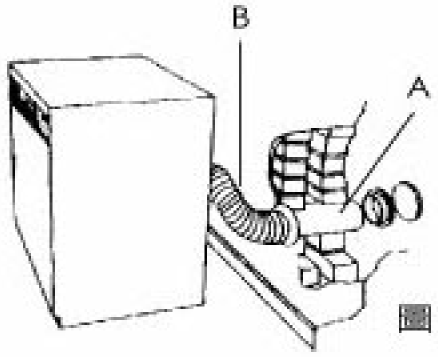

圖1

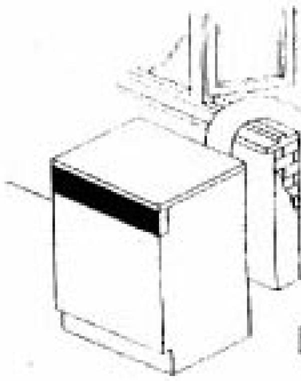

圖2

- 儘量不將機器裝於戶外(即使安裝位置有遮棚)，避免因風雨而造成危險。
- 本機器如不堪使用廢棄時，應依行政院環境保護署公佈"廢棄物清理法"處理，或交由環保署指定之回收廠商回收。
- **為確保權益，請務必寄回保證書兌換卡，以利郵寄保證書。無保證書者，購買日期將以出廠日算起。**

機器控制面板介紹

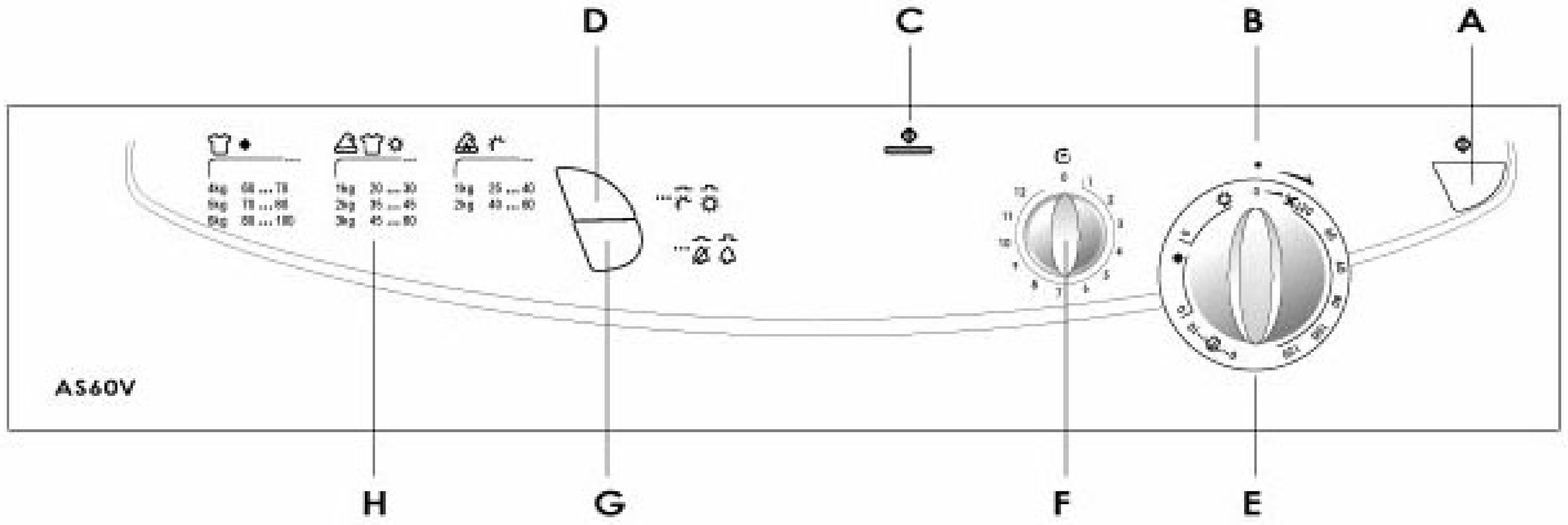

A 啓動鍵

B 烘衣程式指示燈

C 使用中指示燈

D 烘衣溫度選擇鍵。凸出：熱風選擇。壓下：溫風選擇。

E 烘衣程式選擇鈕(順時鐘方向旋轉)

F 延遲開機定時選擇鈕(小時)

G 烘衣結束鳴笛聲鍵。凸出：開啓。壓下：關閉。

H 烘衣時間一覽表

簡易使用操作

1. 將機器插上電源開關。
2. 依照衣物材質分類。
3. 確定棉絮過濾網已清潔並於正確位置。
4. 將衣物放入機器滾筒內，再關上機門。
5. 選取烘衣方式或定時烘衣(E)。
6. 如有需要，選擇烘衣溫度(D)或延遲開機定時功能(F)。
7. 按下啓動鍵(此時指示燈會亮起)。
8. 行程於最後10分鐘會有冷風行程，烘衣完畢後請清潔棉絮過濾網。

※烘衣完畢時鳴笛聲會響起，如欲關閉此功能，需按下按鍵G。或打開機門，鳴笛聲即停止。

烘衣注意事項

- 每次使用完畢烘衣機時，請清潔棉絮過濾網。
- 衣物上留有大量水氣(衣物仍會滴水情況)，勿置於烘衣機內烘乾。
- 請依照廠商所提供之建議烘衣方式。
- 衣物保留水氣之多寡會影響烘衣時間長短。
- 如冬天室溫較低時，烘乾時間有可能會加長。
- 同時烘乾厚重衣物與質料輕的衣物時，質料輕的衣物烘乾速度較快。
- 建議將同質地的衣料分類為同一類，以達平均一致的烘衣效果。
- 烘衣機內勿放置太多衣物以免影響烘乾效果。
- 勿將玻璃纖維衣物放入機器中烘乾，除非衣物上有標示可使用烘衣機。
- 使用自動烘乾行程時，每次旋鈕轉動速度不同，此為正常現象。
  尤其在烘乾行程剛開始時，因為水氣較多，所以轉動速度較慢。
- 機器內未裝置過濾網時勿啓動機器。
- 烘衣時請勿使用衣物柔軟精或烘衣片來降低靜電。
- 請於每次烘衣完畢後清潔機器棉絮過濾網，此可提高烘乾效果與省電效益。
- 勿將曾經使用易燃化學藥劑處理過之衣物，置入烘衣機內烘乾。

特殊衣料烘乾建議

•毛毯/床單

如為亞克力材質料，需以低溫烘乾，且時間勿過長。

•衣料本身有皺摺

請遵照衣服上標示烘乾方式。

•已上漿衣物

已上漿衣物勿與無上漿衣物同時烘乾。建議烘衣前先將衣物上上漿溶劑除去，且烘衣時間不可過長，以免溶劑過乾無法達到衣物上漿效果。

烘衣程式一覽表

烘衣行程	建議事項	操作方式	備註
自動烘乾行程（加強烘乾）	適用一般棉質衣料。此功能為完全烘乾衣物，烘衣量約3-6kg	1選擇熱風烘衣 2選擇烘衣行程 3按下啓動	選低溫烘衣時無法完全乾衣。少量或亞克力材質衣物請使用定時烘衣功能。
自動烘乾行程（一般烘乾）	棉質/人造纖維等衣料。此功能為完全烘乾衣物，烘衣量約1-3kg	1選擇熱風烘衣 2選擇烘衣行程 3按下啓動鍵	選低溫烘衣時無法完全乾衣。少量或亞克力材質衣物請使用定時烘衣功能。
易燙行程	行程約10分鐘，適合先將待燙衣物纖維弄柔軟。	1選擇熱風烘衣 2選擇烘衣行程 3按下啓動鍵	此非烘乾功能，無法用來烘乾濕的衣物。
定時烘乾	最長為120分鐘，適合烘乾後待熨燙之人造纖維衣物。或少量不足1kg衣物之烘乾。	1選擇熱風 或溫風 乾衣 2選擇所需烘衣時間 3按下啓動鍵	
冷風行程	為烘衣行程的最後階段，約10分鐘冷風烘衣。		

備註：A易燙行程 為8分鐘熱風接著2分鐘冷風行程。適合衣物待烘乾後熨燙或將乾淨衣物做蓬鬆或去除久置衣櫃中異味處理。

B為達最佳烘衣效果，請勿一次置放過多衣物。建議量勿超過：棉/混紡2.5公斤，人造纖維2公斤，丹寧布 2公斤。

定時烘乾參考

棉質衣物					
烘衣溫度:熱風烘乾					
脫水轉速800-1000轉					
		1/2衣量			滿筒衣量
1kg	2kg	3kg	4kg	5kg	6kg
20~30分	35~45分	45~60分	60~70分	70~80分	80~100分

人造纖維		
烘衣溫度:熱風烘乾		
烘衣時間會因脫水轉速高低而有所不同		
	1/2衣量	滿筒衣量
1kg	2kg	3kg
20~30分	35~45分	45~60分

亞克力材質	
烘衣溫度:溫風烘乾	
烘衣時間會因脫水轉速高低而有所不同	
1/2衣量	滿筒衣量
1kg	2kg
25~40分	40~60分

※以上數據由原廠提供參考，衣物重量以乾衣計算。

清潔保養

●本使用微濕抹布擦拭機器外殼與面板，勿直接使用腐蝕性之化學物品。

●每年定期檢查清潔本機器排氣系統，機器排氣管更需要經常清理，以確保機器正常運作。

●請於每次烘衣完畢後清潔機器棉絮過濾網，可提高烘乾效果與省電效益。(如圖)

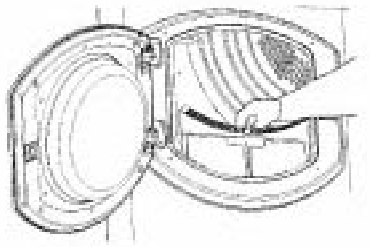

簡易排除障礙

1.機器不運作時......

- 檢查機器門是否關好
- 樓房保險裝置有問題或插頭沒插好。
- 未按啓動鍵
- 選擇預約定時

2.無熱氣烘乾......

- 樓房保險裝置有問題
- 行程選擇錯誤

3.無法正常乾衣......

- 檢查廢氣排氣管蓋子是否開關順暢
- 請清潔過濾網與排氣管
- 烘乾衣物放置過多
- 衣物含水氣過多(建議提高脫水轉速)
- 進氣口被阻塞。

4.烘不乾......

- 過濾網未清潔
- 溫度選擇錯誤

5.有噪音......

- 衣物口袋中東西未完全拿出(如銅板)
- 檢查機器水平或地板不堅固